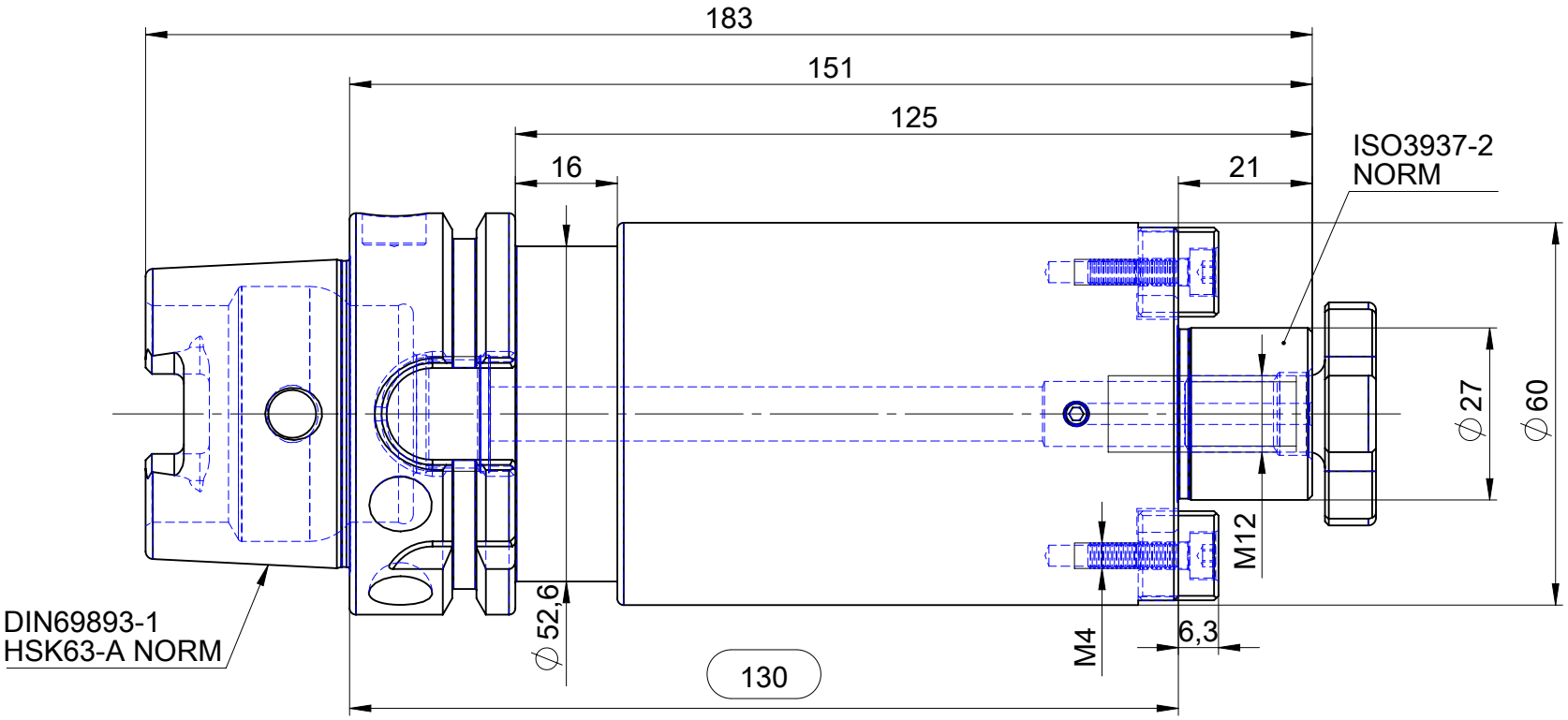

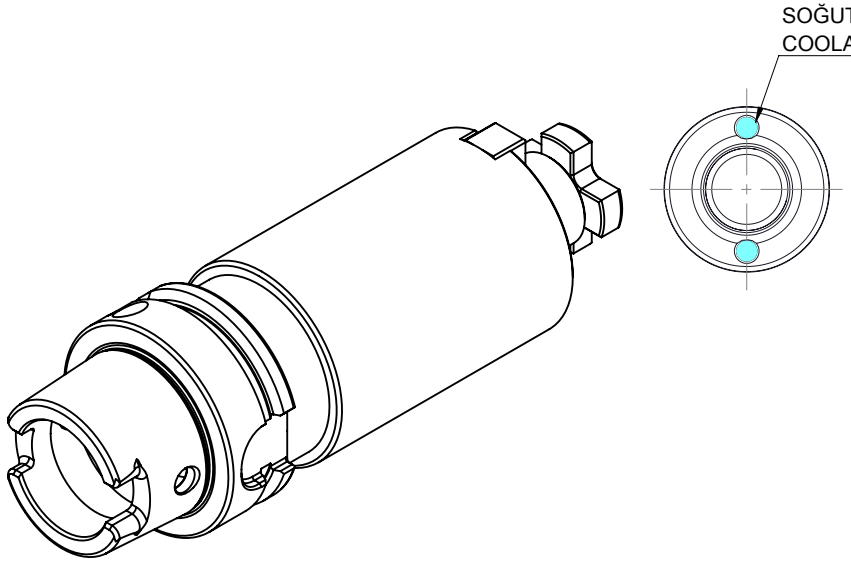

İÇTEN SOĞUTMALI ALIN KAMALI MALAFA
SHELL MILL HOLDER INTERNAL COOLANT

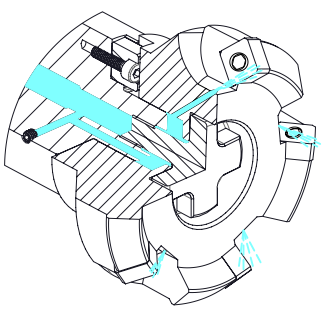

TARAMA BAŞLIĞI SIKMA CİVATASI(DIN 6367)
DRAWN IN BOLT(DIN 6367)

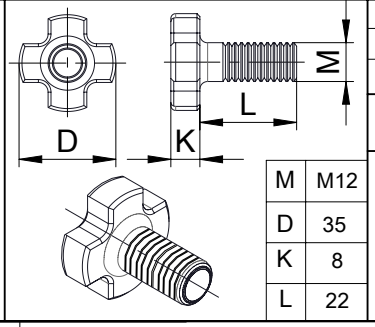

M	M12
D	35
K	8
L	22

VİDALI KAMA
DRIVE KEY

b	h	L
12	14	12,6

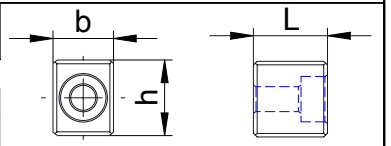

DIN 912(ISO 4762)
8.8

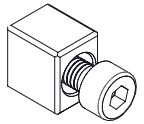

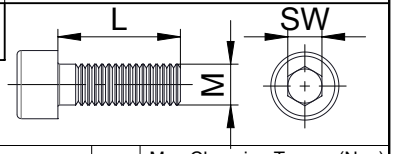

MxL	SW	Max.Clamping Torque (N.m) Maks.Sıkma Torku (N.m)
M4x16	3	2.5~3.3

EROGLU
Präzisionswerkzeuge
Hassas Tutucu Takım Sistemleri
Precision Tooling System

Ürün Adı Product Name	DIN 69893-1 HSK63-A SHELL MILL HOLDER ALIN KAMALI MALAFA	Ürün No Product No	A63.11.27.130
		Üretim No Production No	80041485

Bu dökümanın tüm hakları EROĞLU MAKİNA A.Ş. 'ye aittir.
All rights of this document belongs to EROĞLU MAKİNA A.Ş.