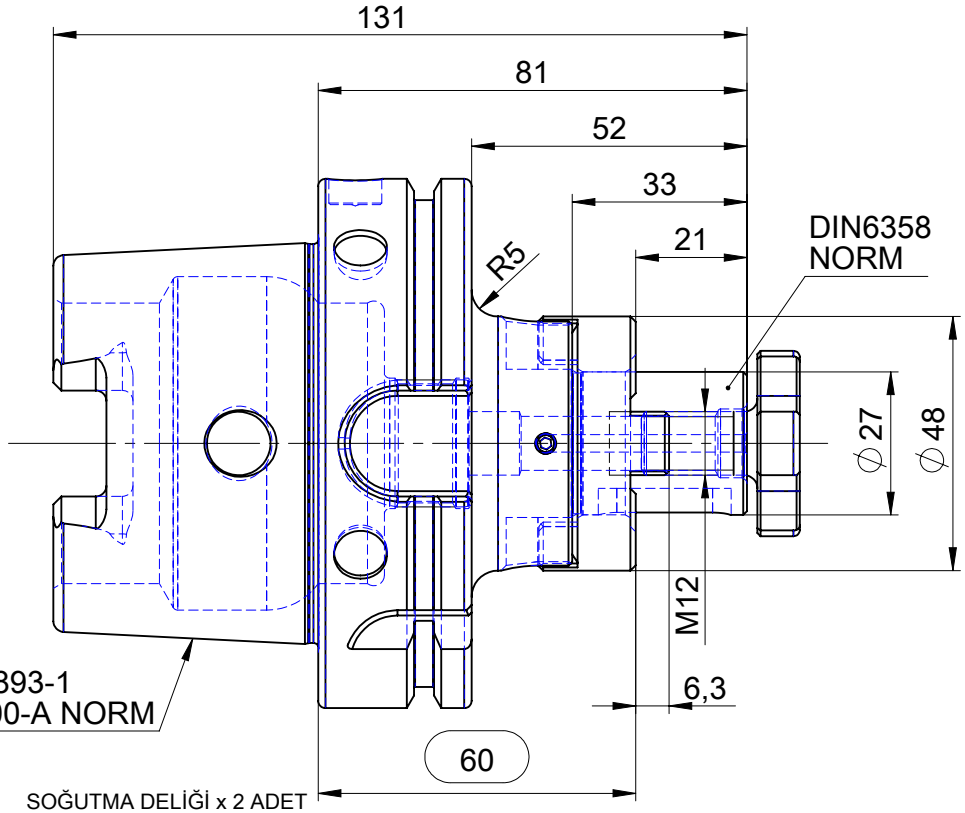

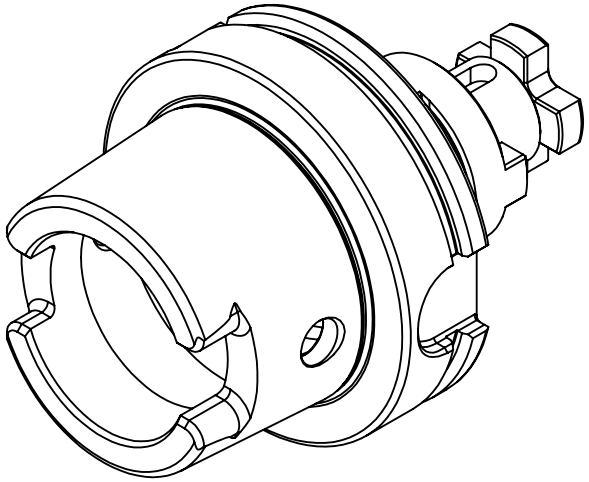

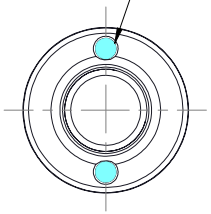

İÇTEN SOĞUTMALI KOMBİNE MALAFA(DIN6358)
COMBI SHELL MILL HOLDER INTERNAL COOLANT(DIN6358)

KAMA İLE KULLANIMI
USE WITH WEDGE

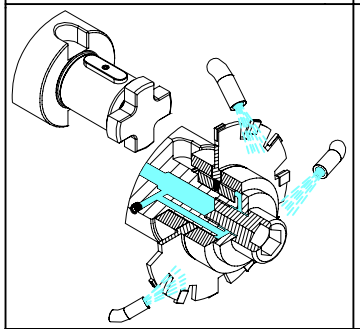

TIRNAKLI PUL İLE KULLANIMI
USE WITH DRIVING RING

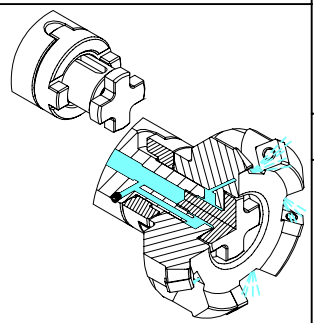

KAMA(DIN6885)
WEDGE(DIN6885)

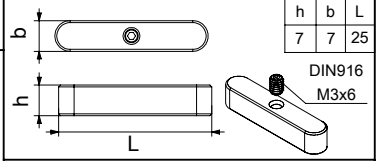

h	b	L
7	7	25

TARAMA BAŞLIĞI SIKMA CİVATASI(DIN 6367)
DRAWN IN BOLT(DIN 6367)

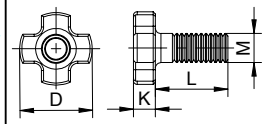

M	M12
D	35
K	8
L	22

TIRNAKLI PUL(DIN6366)
DRIVING RING(DIN6366)

d	D	a	b	h
27	48	12	12	6,3

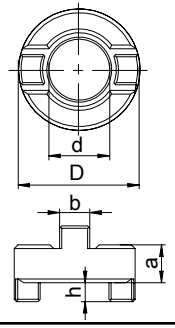

EROGLU
Präzisionswerkzeuge
Hassas Tutucu Takım Sistemleri
Precision Tooling System

Ürün Adı Product Name	DIN 69893-1 HSK100-A COMBI SHELL MILL HOLDER KOMBİNE MALAFA	Ürün No Product No	A100.10.27.60
		Üretim No Production No	80040884

Bu dökümanın tüm hakları EROĞLU MAKİNA A.Ş. 'ye aittir.
All rights of this document belongs to EROĞLU MAKİNA A.Ş.