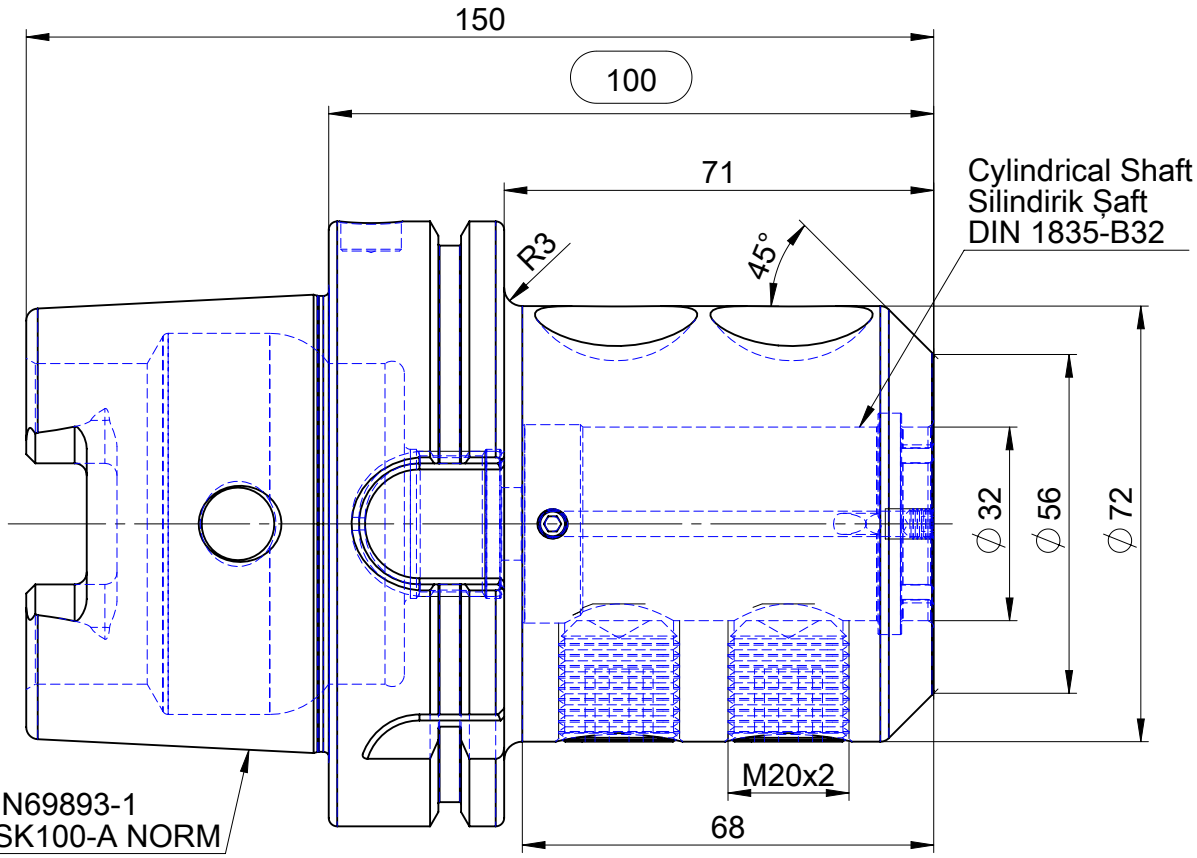

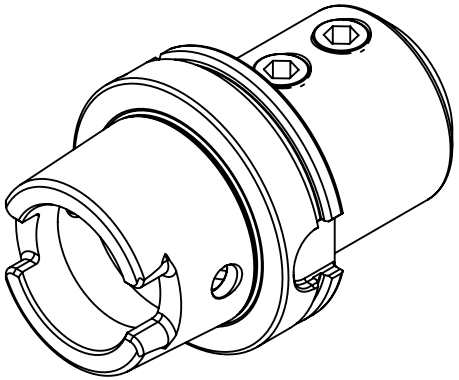

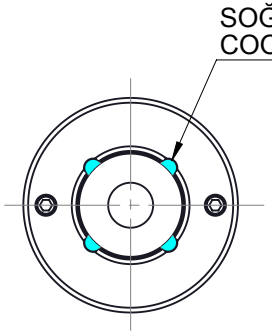

İÇTEN SOĞUTMASIZ KESİCİ İÇİN KULLANIM ŞEKLİ
USAGE FOR CUTTER WITHOUT INTERNAL COOLANT

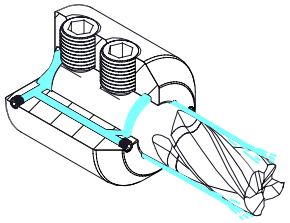

İÇTEN SOĞUTMALI KESİCİ İÇİN KULLANIM ŞEKLİ
USAGE FOR CUTTER INTERNAL COOLANT

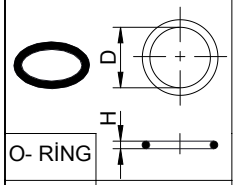

O- RİNG	
DxH	Ø32x3

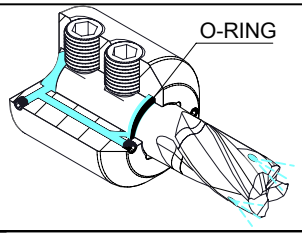

DIN 1835 B
10.9
Form B

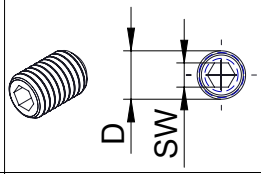

D	SW	Max.Clamping Torque (N.m) Maks.Sıkma Torku (N.m)
M20x2x20	10	105~130

EROGLU
Präzisionswerkzeuge
Hassas Tutucu Takım Sistemleri
Precision Tooling System

Ürün Adı Product Name	DIN 69893-1 HSK100-A END MILL HOLDER K TYPE K TİPİ VELDON TUTUCU	Ürün No Product No	A100.04.32.100.K
		Üretim No Production No	80040858

Bu dökümanın tüm hakları EROĞLU MAKİNA A.Ş. 'ye aittir.
All rights of this document belongs to EROĞLU MAKİNA A.Ş.