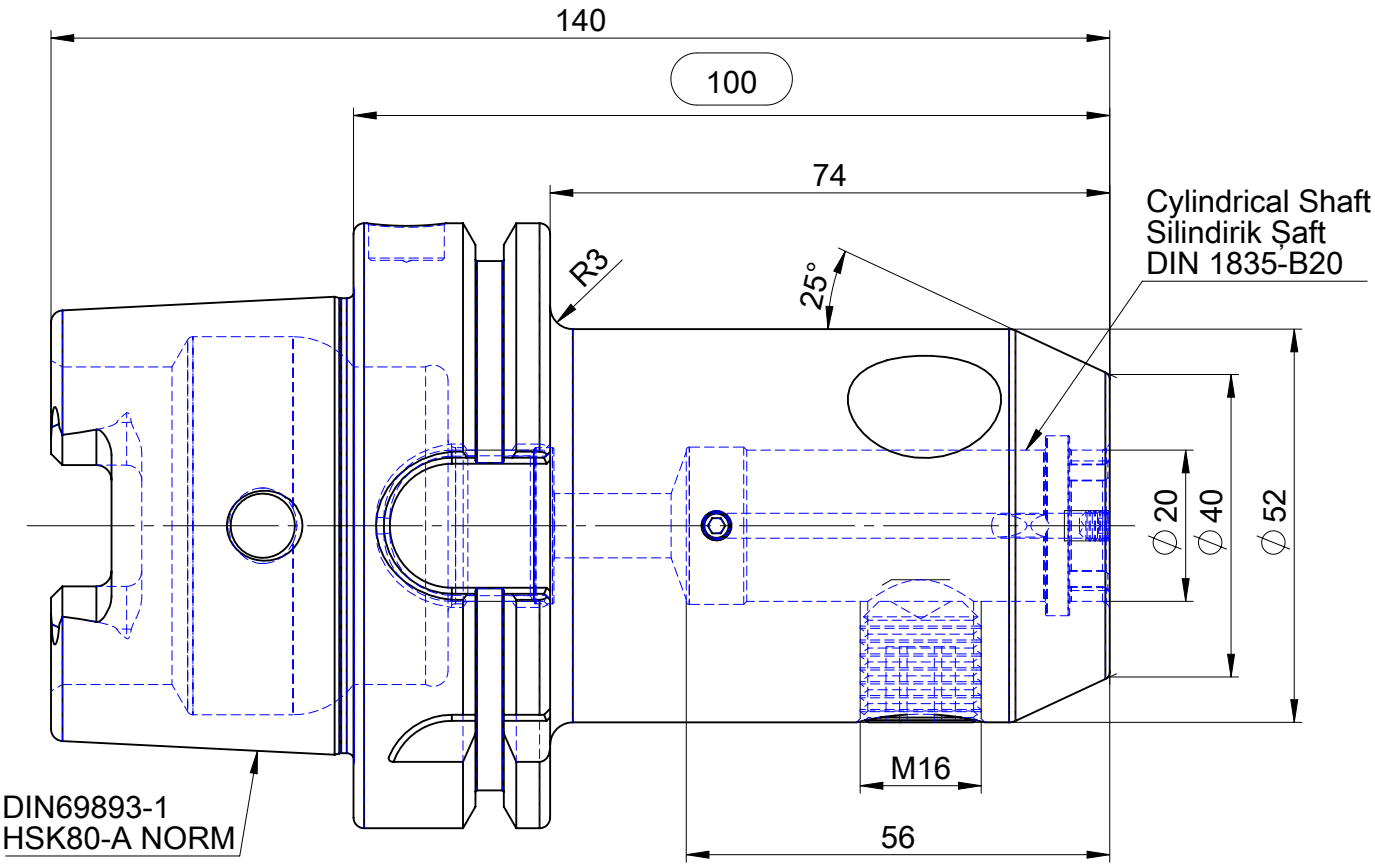

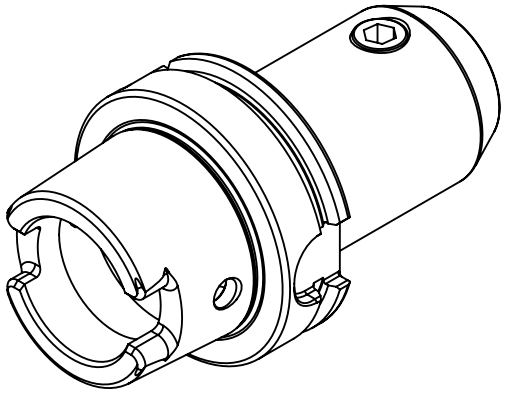

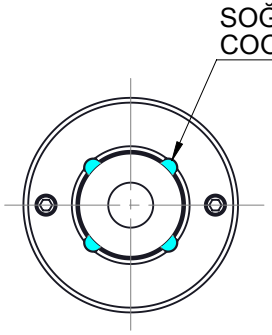

İÇTEN SOĞUTMASIZ KESİCİ İÇİN KULLANIM ŞEKLİ USAGE FOR CUTTER WITHOUT INTERNAL COOLANT	İÇTEN SOĞUTMALI KESİCİ İÇİN KULLANIM ŞEKLİ USAGE FOR CUTTER INTERNAL COOLANT	
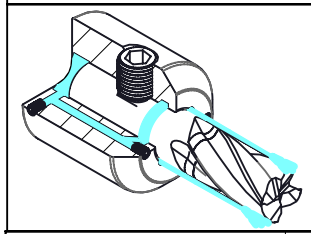	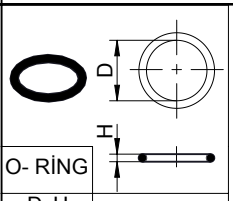	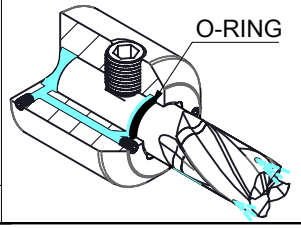
	O- RİNG DxH Ø20x2,5	

DIN 1835 B
10.9
Form B

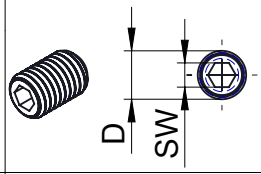

D	SW	Max.Clamping Torque (N.m) Maks.Sıkma Torku (N.m)
M16x16	8	80~105

EROGLU Präzisionswerkzeuge
Hassas Tutucu Takım Sistemleri
Precision Tooling System

Ürün Adı Product Name	DIN 69893-1 HSK80-A END MILL HOLDER K TYPE K TİPİ VELDON TUTUCU	Ürün No Product No	A80.04.20.100.K
		Üretim No Production No	80040762

Bu dökümanın tüm hakları EROĞLU MAKİNA A.Ş. 'ye aittir.
All rights of this document belongs to EROĞLU MAKİNA A.Ş.