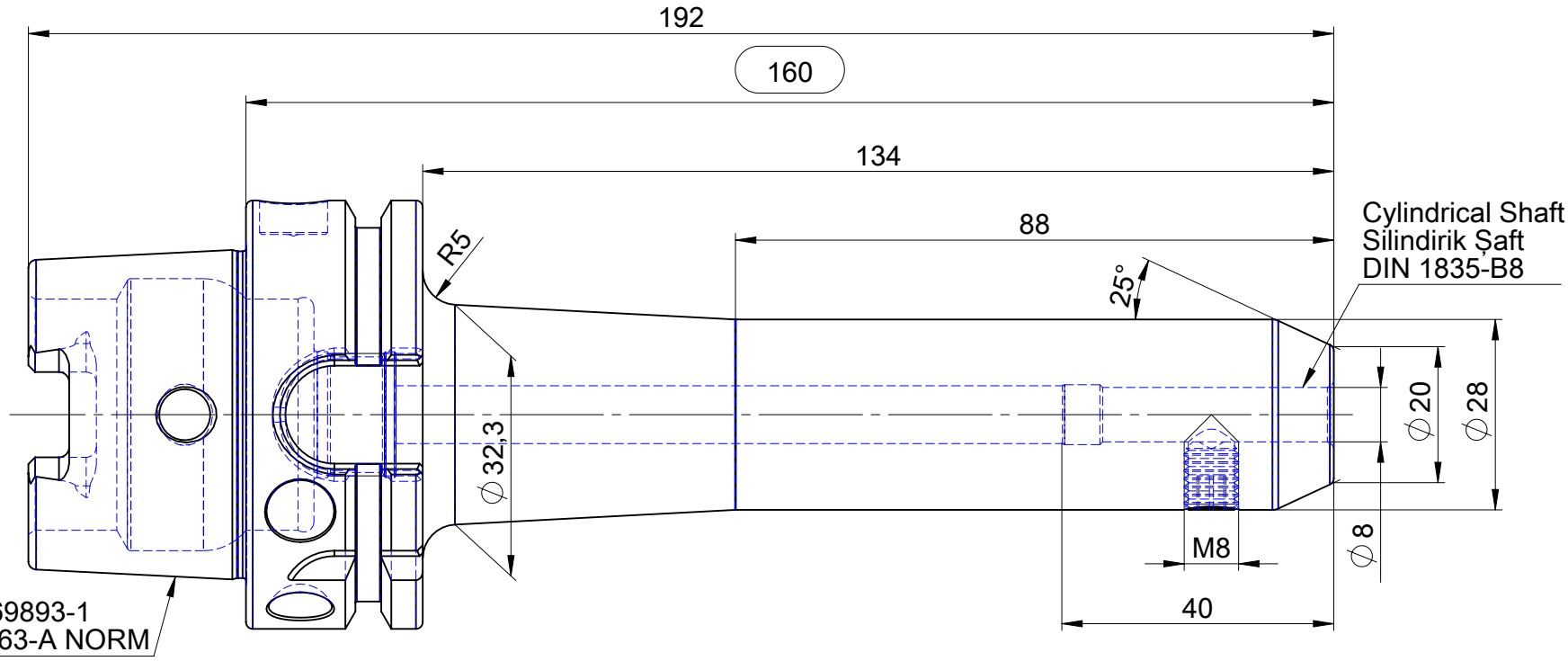

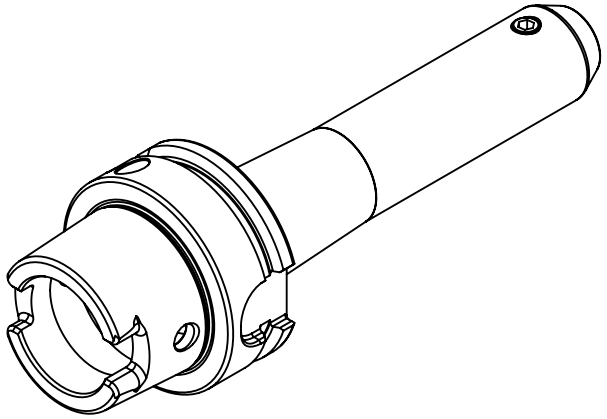

DIN 1835 B 10.9 Form B		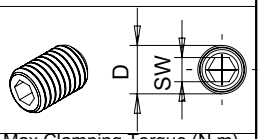
D	SW	Max.Clamping Torque (N.m) Maks.Sıkma Torku (N.m)
M8x10	4	16~20

EROGLU Präzisionswerkzeuge Hassas Tutucu Takım Sistemleri Precision Tooling System	Ürün Adı Product Name	DIN 69893-1 HSK63-A END MILL HOLDER VELDON TUTUCU	Ürün No Product No	A63.04.08.160
			Üretim No Production No	80040401

Bu dökümanın tüm hakları EROĞLU MAKİNA A.Ş. 'ye aittir.
All rights of this document belongs to EROĞLU MAKİNA A.Ş.